# 鋁合金導標

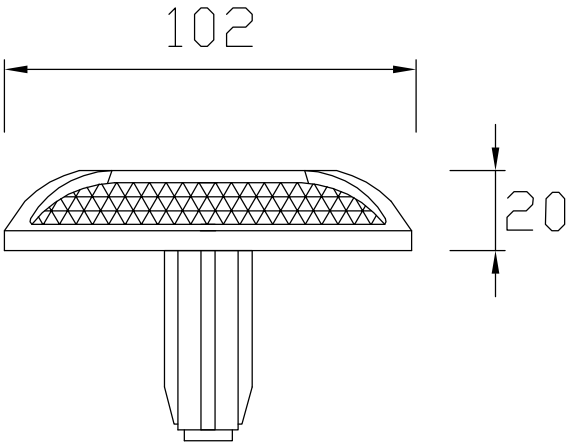


釘型側立面圖

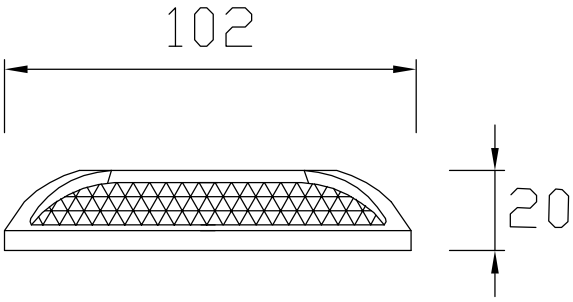


平面型側立面圖

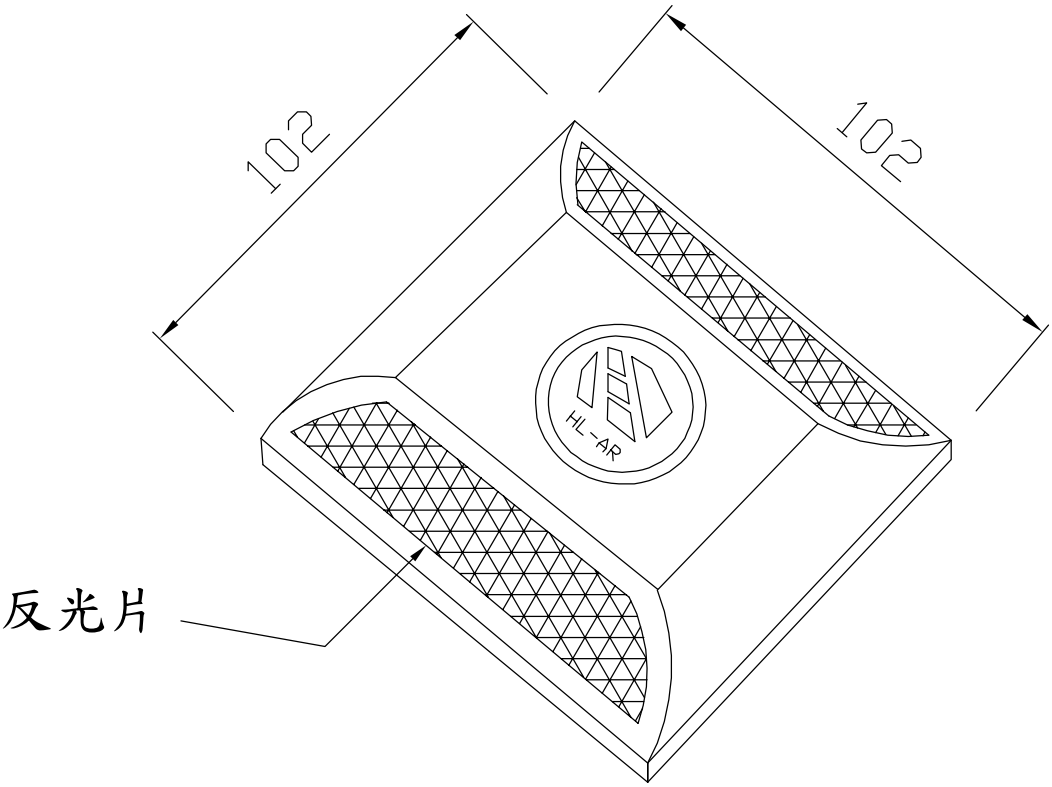


鋁合金導標正立面圖

單位:MM

| | | | |
|---|---|---|---|
| 尺　　寸 | 102x102x20mm | 材　　質 | 鋁合金/反光片 |
| 顏　　色 | 黃色、白色、紅色 | 固定方式 | AB膠黏著固定之 |


穎辰國際股份有限公司

桃園縣平鎮市和平路125號3樓
TEL:03-4280620 FAX:03-4283642