鋁合金太陽能導標

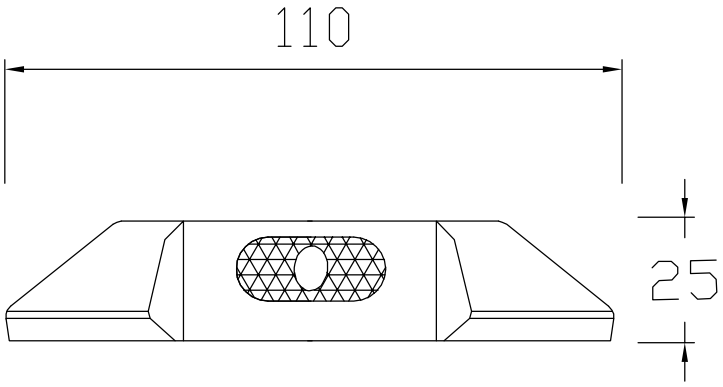

側立面圖

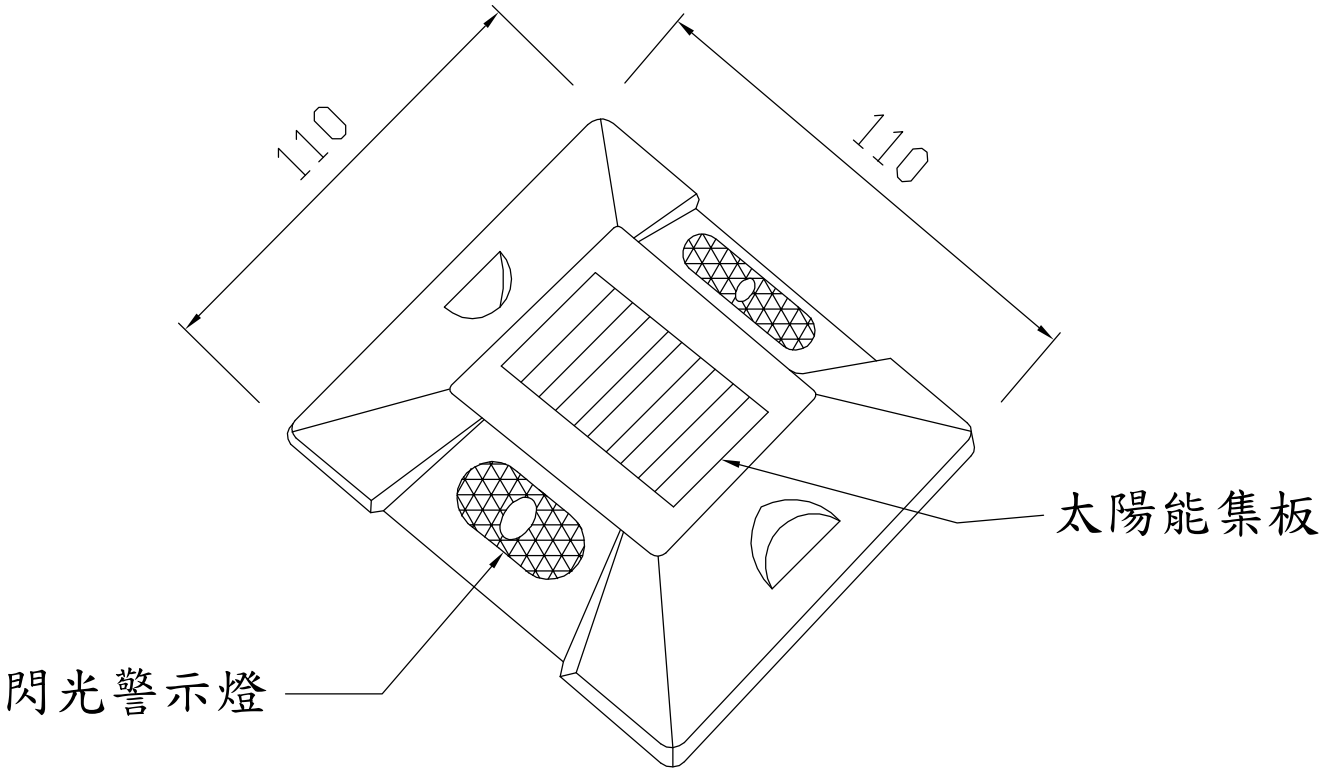

正立面圖

單位:MM

尺　　寸	110x110x25mm	材　　質	鋁合金
顏　　色	紅色閃光燈	固定方式	AB膠黏著固定之

穎辰國際股份有限公司

桃園縣平鎮市和平路125號3樓
TEL:03-4280620 FAX:03-4283642